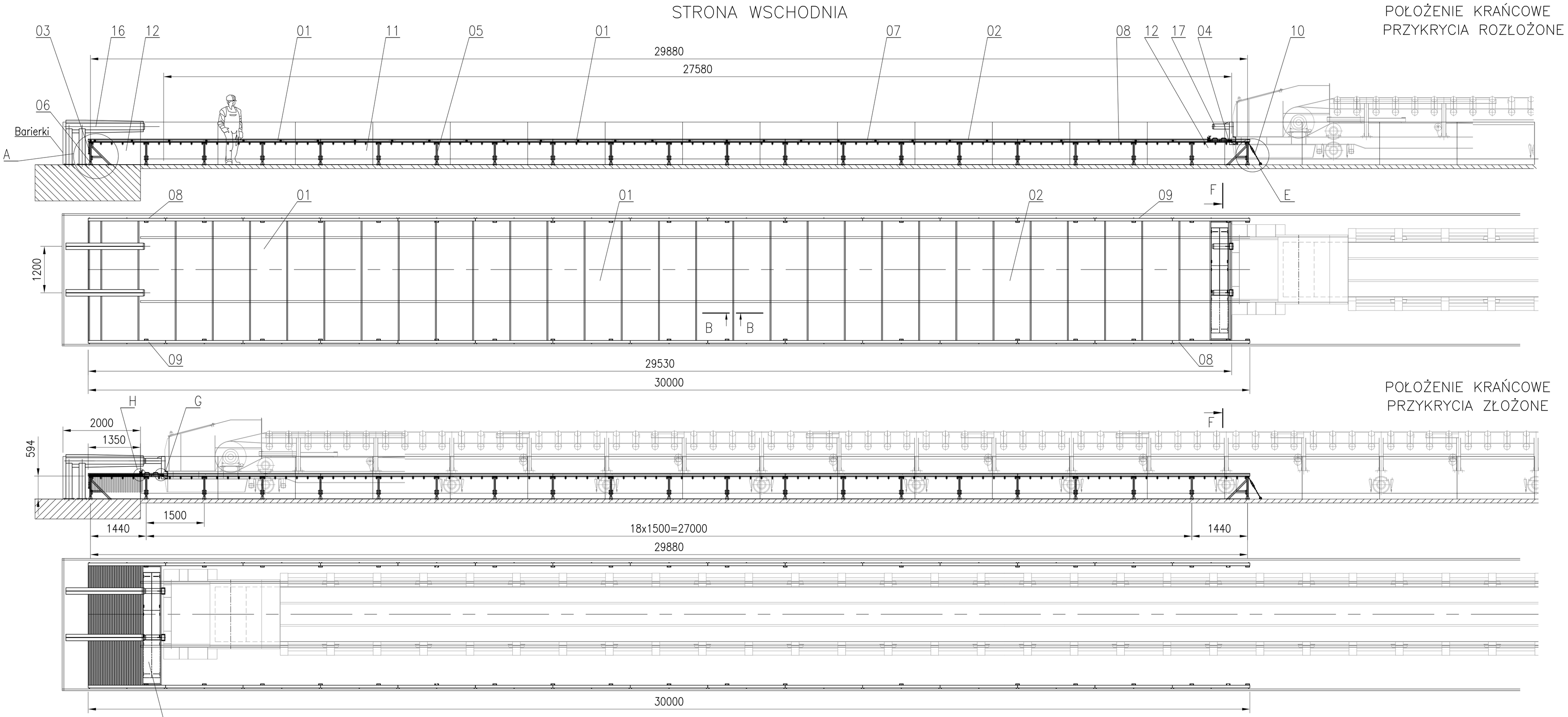

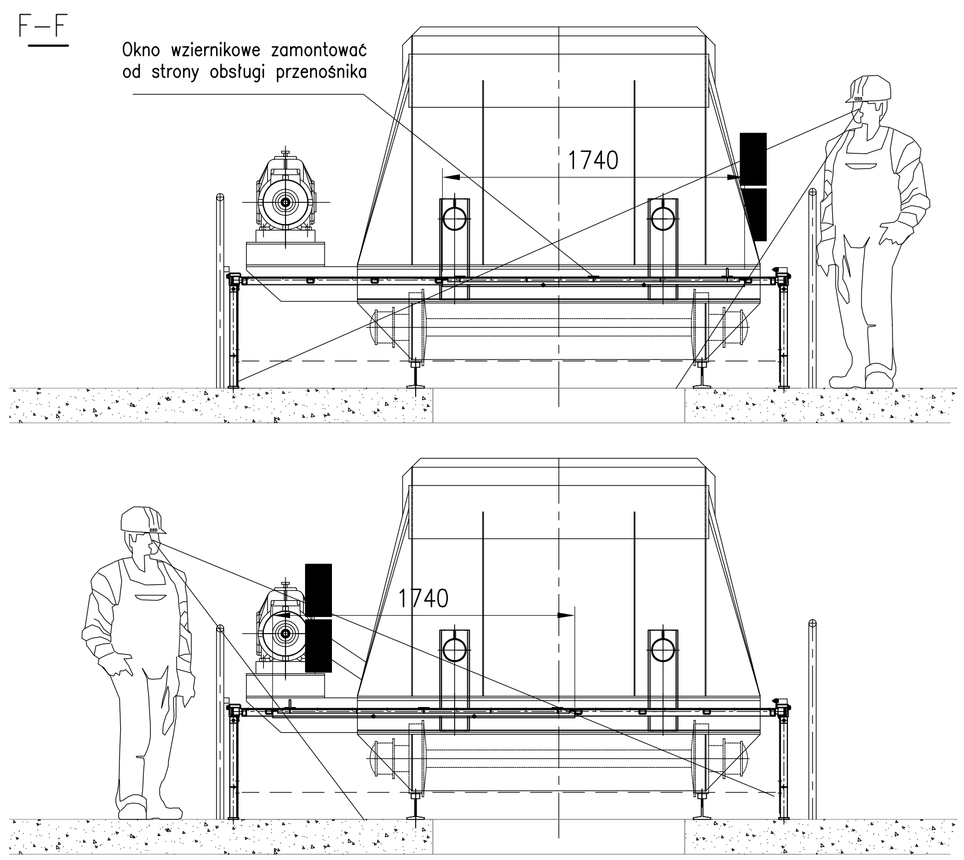

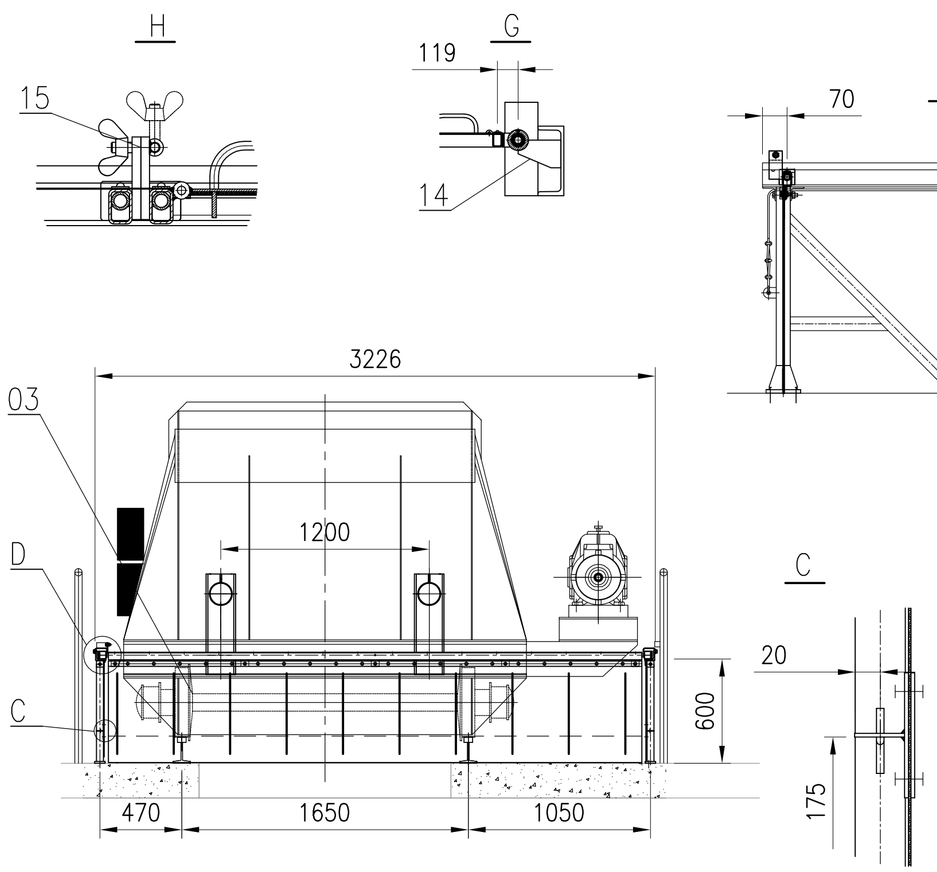

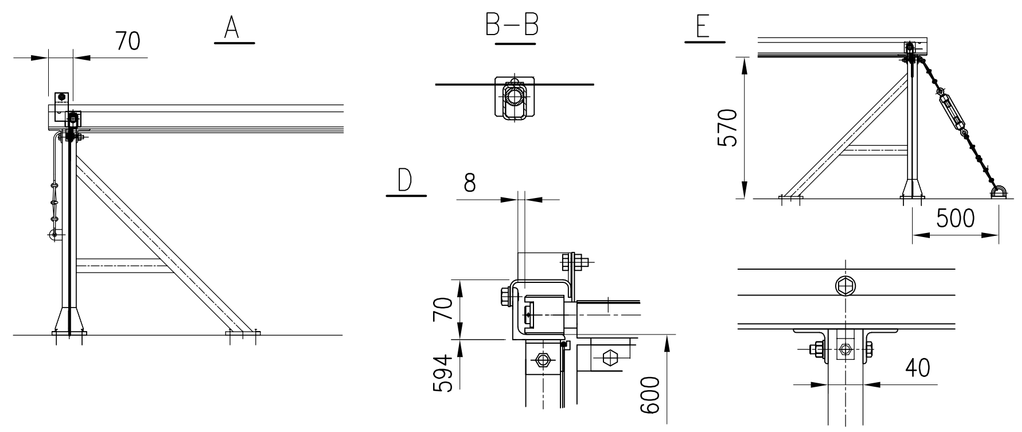

Masa:1654 kg

Uwagi:

1. Usunąć istniejące odbojnice.
2. Rozstaw jezdni bocznych ustalić wg wymiarów na rysunku i sprawdzić na montażu prześwit z przesuwającym się przenośnikiem.
3. Wzdłuż jezdni rozciągnięta jest linka na której powieszone są osłony boczne.

Poz.	Nazwa części (zespołu)	Ilość	Materiał	Nr normy materiałowej	Nr rysunku lub normy	Jedn. Masa w kg	Całk. Masa w kg
12	Osłona boczna II	4			3–13048	1,7	6,8
11	Osłona boczna I	36			3–13047	1,7	61,2
10	Linka osłon bocznych	2			3–13046	8,5	17
09	Jezdnia boczna stała III	2			3–13045	50	100
08	Jezdnia boczna stała II	2			3–13044	50	100
07	Jezdnia boczna stała I	6			3–13043	50	300
06	Słupek II	4			3–13042	7,5	30
05	Słupek I	38			3–13041	3,2	122
04	Osłona czołowa II	1			2–5785	16,5	16,5
03	Osłona czołowa I	1			2–5784	17,3	17,3
02	Przykrycie ruchome II	1			2–5783	157	157
01	Przykrycie ruchome I	2			2–5782	146	292
17	Odbojnica	2			3–13050	29,7	59,4
16	Odbój	2			3–13049	163	326
15	Rozpinanie przykryć ruchomych	1			3–xxx	1,8	1,8
14	Mocowanie przykryć ruchomych	1			3–13353	5,4	5,4
13	Okno wziernikowe	1			3–13051	42	42

ekopar®

Zakład Realizacyjno – Projektowy Obiektów Ochrony Ekologicznej "EKO–PAR" Sp. z o.o.
Zarząd i Biuro Projektów: 30–899 Kraków, ul. J.Ordonowa 22
tel./fax 431–74–72, 431–74–73, e-mail: ekopar@ekopar.w.pl

Inwestor	GDF Suez Energia Polska S.A.
Obiekt	Galeria przykołtowa
Temat opracowania	Projekt hermetyzacji szczelin zasypowych zasobników przykołtowych
Treść rysunku	**Przenośnik taśmowy – wsch.**
Branża	mechaniczna

Projektował	mgr inż. G.Nowak	Nazwisko	Podpis	Data	12.2010	Nr rewizji	Skala 1:10
Opracował	—II—				—II—		Nr umowy 02/I/111/470000/380/09/3111
Kreślił	—II—				—II—	Data	Nr oprac. P/360PC/09–29/3
Sprawdził	mgr inż. G.Siklucki				12.2010		Nr rysunku **2–5780**